DS PLASTICS
WATERTIGHT SOLUTIONS

OLIE- EN BENZINE AFSCHEIDER PSDC15 DN400 BYPASS

ART 8915

CODE	NOMINALE MAAT	DIAMETER UITGANG (MM)	VOLUME SLIB-VANG	OLIE-RETENTIE-VOLUME	TOTAAL VOLUME (L)	LENGTE (MM)	BREEDTE (MM)	HOOGTE (MM)	GEWICHT LEEG (KG)
8915	15	DN400	1535	350	2270	1725	1725	2012	245

VOORDELEN

- Olie en benzineafscheider met BYPASS
  - » Grote duurzaamheid
  - » Hoge mechanische weerstand
- Compact en makkelijk te vervoeren:
  - » lichtgewicht
  - » geïntegreerde hijsogen
- Eenvoudig en snel in onderhoud:
  - » lichte vlotte
  - » filtersysteem met hefhandgreep
- Wervelverstoorder:
  - » optimaliseert de stroomverdeling
  - » beperkt de recirculatie van bezinkslib

PRODUCTOMSCHRIJVING:

- Debiet: 15L/s
- Max debiet: 75L/s
- Volume slibvang: 1535L
- Olieretentievolume: 350L
- IN/UIT: DN400
- Conform CE 858-1

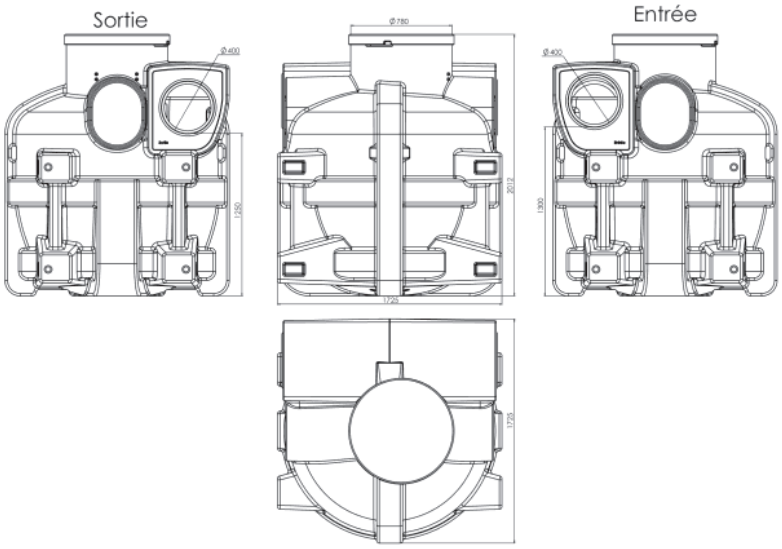

DS PLASTICS
WATERTIGHT SOLUTIONS

OLIE- EN BENZINE AFSCHEIDER PSDC15 DN400 BYPASS

ART 8915

OPTIES

ALARM SYSTEEM VOOR OLIE-EN BENZINEAFSCHEIDER

Het alarmsysteem detecteert de maximale dikte van de olielaag.
Volgens de Europese norm (EN 858-1) is een alarm verplicht.

CODE	REF
5360	ALARME OB

PLAATSINGSSCHEMA ALARM
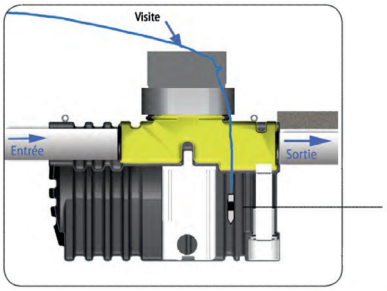
Het alarm dient halverwege de hoogte van de uitstroom en de vlotter gepositioneerd te worden.